OC7060 Datenmonitor - Kontroller für serielle Schnittstellen

- ✓ 6-stellige Anzeige -99999 … 999999
- ✓ Eingänge RS232, RS485
- ✓ ASCII, MESSBUS, PROFIBUS, MODBUS-RTU
- ✓ Digitalfilter
- ✓ 80-250VAC/DC oder 10-30VDC
- ✓ Optionen: Analogausgang, Set Point Relais

Modell OC7060 ist ein programmierbarer, sechsstelliger Monitor-Kontroller zum direkten Anschluss an serielle Datenschnittstellen RS232 oder RS485.

Als Ausgangsoptionen können Set Point Relais oder Transistoren sowie Analogausgänge für weitere Steuerung- oder Kontrollzwecke gewählt werden.

Das Gerät ist Menu-programmierbar und ermöglicht die Wahl von diversen Protokollen und Modi.

Protokoll

ASCII
- Displayfunktion wird vom übergeordneten Kontroller gesteuert

ASCII – MASTER
- Das Display steuert Fluss der Daten aus dem Kontroller;
- Für Datenempfang kann COMM kann verwendet werden.
- IO Abfrage /Sek.

ASCII – SLAVE
- Passiv-Datenempfänger an einer Schnittstelle an der auch andere Geräte angeschlossen sind. Auch aus einem PC mit MASTER-Funktion

ASCII – UNIVERSAL
- Im Menu kann eigenes Kommunikationsformat erstellt werden.

MESSBUS
MODBUS – RTU
PROFIBUS DP

Format
8 Bit, ohne Parität, 1 Stopp
7 Bit, Even Parität, 1 Stopp

Baud Rate
300 … 230 400 bd
9600 bd … 12 Mbd (PROFIBUS)

Digitalfilter
Exponentieller, Floating, arithmetischer Durchschnittswert oder Rundung

Versorgung
10 … 30VAC/DC isoliert
80 … 250VAC/DC isoliert, 9,4W/9,2VA

Gehäuse
DIN 48x96x150mm (HxBxT), IP65 frontseitig, Panelausschnitt 45x90mm

OPTIONEN

Excitation	5 … 24VDC/1,2W	
Set Point	4 PNP open collector 30V/100mA 2 Relais SPDT und 2 Relais SPST	
Analogausgang	0-2V, 5V, 10V, 0/4-20mA, isoliert, 16 Bit Auflösung, TK 15ppm/°C Ansprechzeit < 1ms Linearität 0,1% vom Bereich	
Externe Eingänge	HOLD	Display Hold
	BLOCK	blockieren der Tastatur
	TARA	Tara-Funktion
	Nul. T	löschen der Tara-Funktion
	NULL MM	löschen von max. und min. Werten

Die Eingänge sind für Schliesskontakt bestimmt.

ANSCHLÜSSE (Gerät mit allen Optionen)

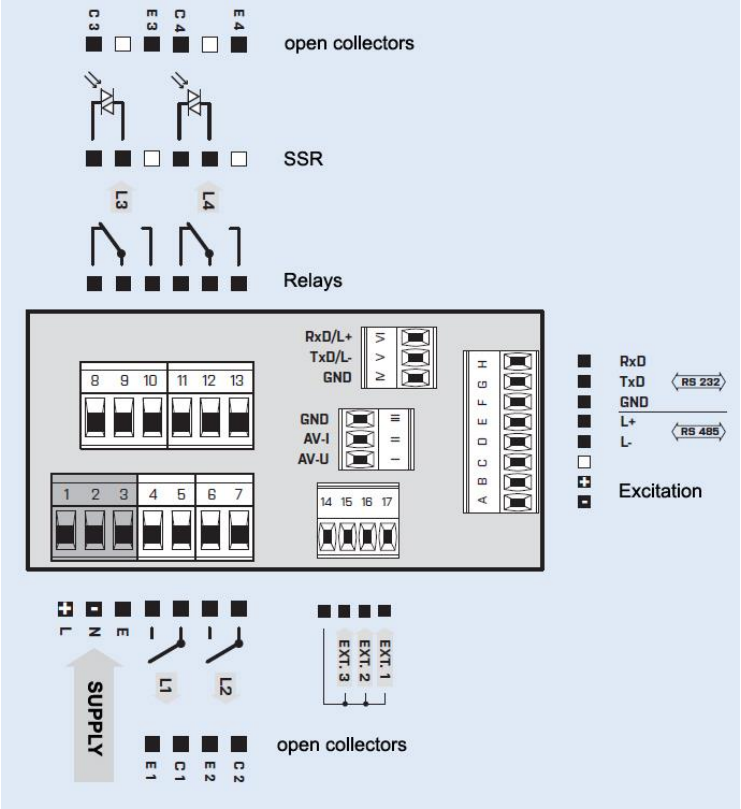

BESTELLFORMAT

OC7060 - ☐☐☐☐☐☐

Versorgung	10...30 V AC/DC	0
	80...250 V AC/DC	1
Protokoll	ASCII/MESSBUS	A
	MODBUS RTU	B
	PROFIBUS DP	C
Set Points	ohne	0
	1 Relais STSP	1
	2 Relais STSP	2
	2x STSP und 1x STDT	3
	2x STSP und 2x SPDT	4
	2x open collector	5
	4x open collector	6
	2x open collector und 2x SPDT	7
	2x Relais SPDT	8
	2x SSR	9
	2x bistabiles Relais	A
	1 Relais SPDT	B
Analogausgang	ohne	0
	mit Kompensation 600 Ohm/12V	1
	mit Kompensation 1000 Ohm/24V	2
Excitation	ohne	0
	mit	1
Displayfarbe	rot 14mm	1
	grün 14mm	2
	rot/grün 20mm	3

ORBIT CONTROLS AG
Zürcherstrasse 137
8952 Schlieren / ZH
Tel: +41 44 730 2753
info@orbitcontrols.ch
www.orbitcontrols.ch
© orbit controls 201805